SPINDELHUBGETRIEBE

GG 250 kN – Abmessungen

www.GG-ANTRIEBSTECHNIK.DE

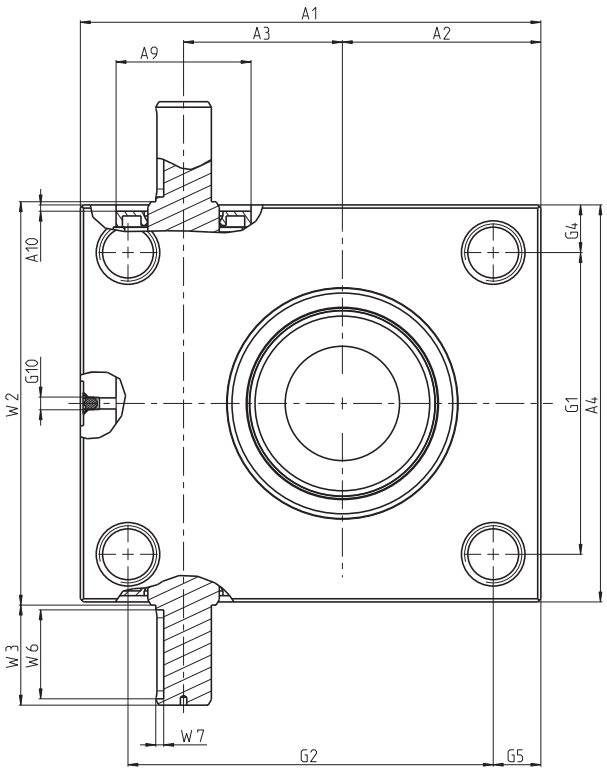

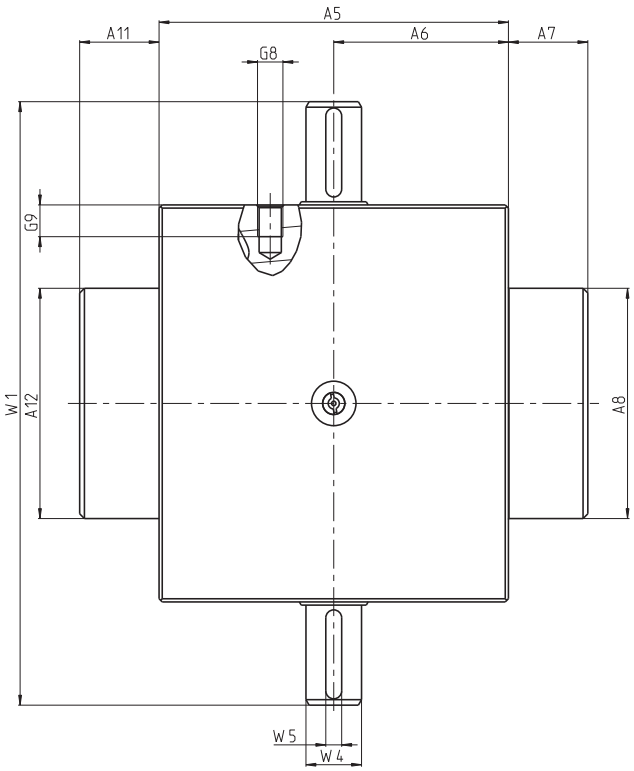

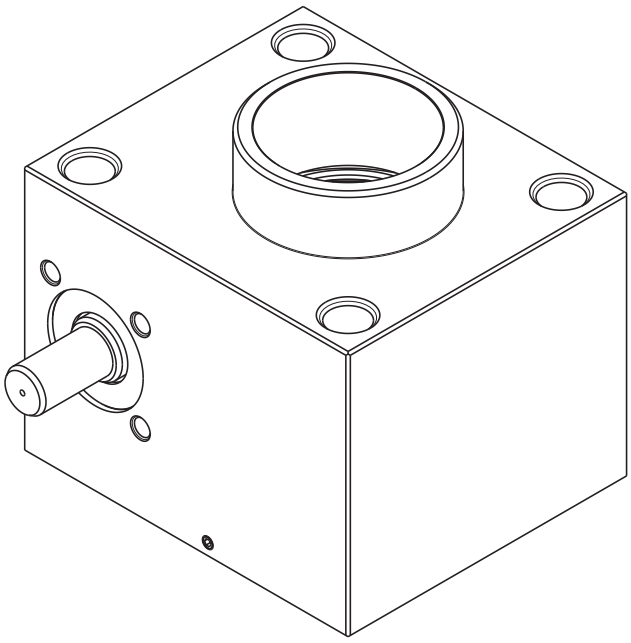

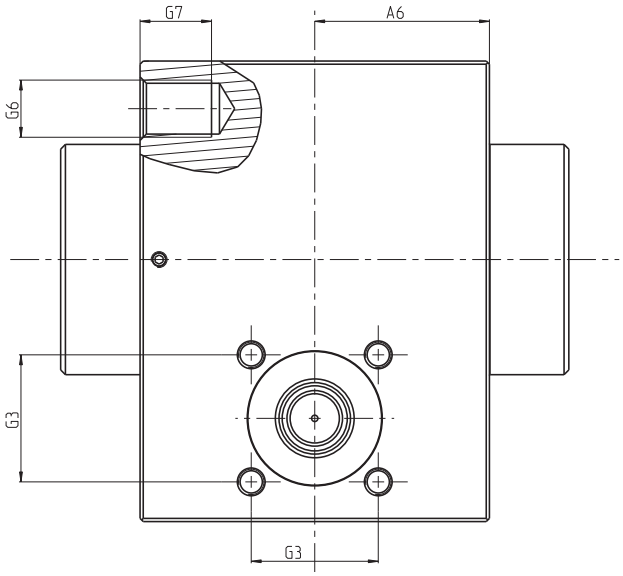

Spindelhubgetriebe GG 250 kN
Bauart S – Stehende Spindel
Bestellnummern: 263-XXX-XXXX

A1	A2	A3	A4	A5	A6	A7	ØA8	ØA9	A10	A11	ØA12	G1	G2	G3	G4	G5	G6	G7	G8	G9	G10	W1	W2	W3	ØW4	W5	W6	W7
240	100	80	220	165	82,5	40	120	80H7	6,5	40	120	170	190	80	25	25	M30	40	M12	18	M8x1	355	225	65	30j6	8P9	56	4

Material Gehäuse: Grauguss GGG 50 phoshatiert