SPINDELHUBGETRIEBE

GG 5 kN – Abmessungen

www.GG-ANTRIEBSTECHNIK.DE

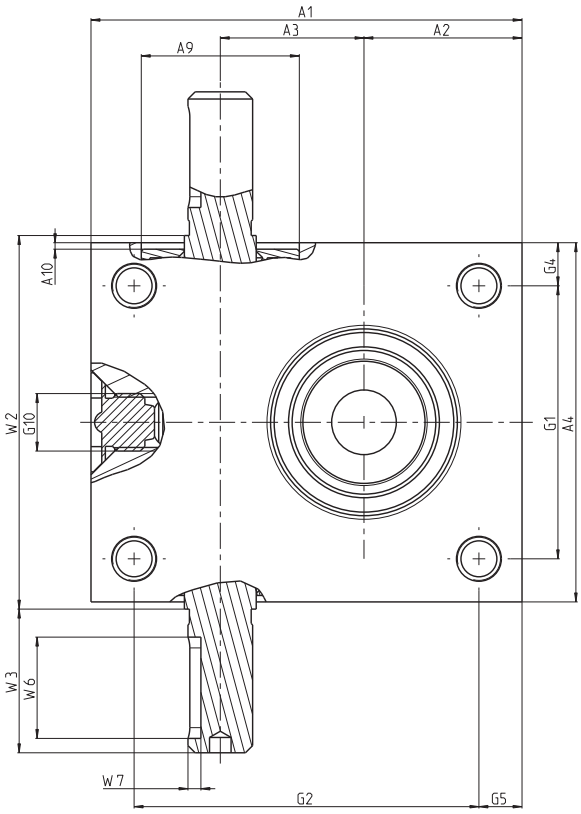

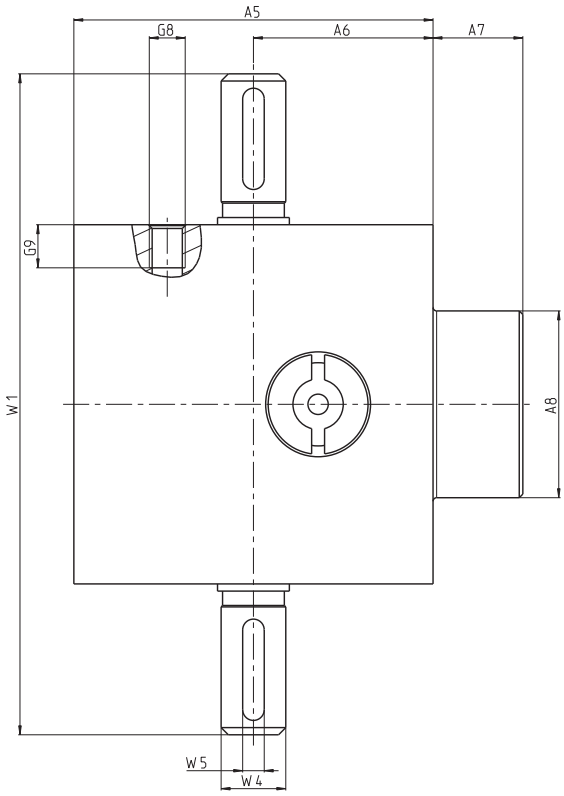

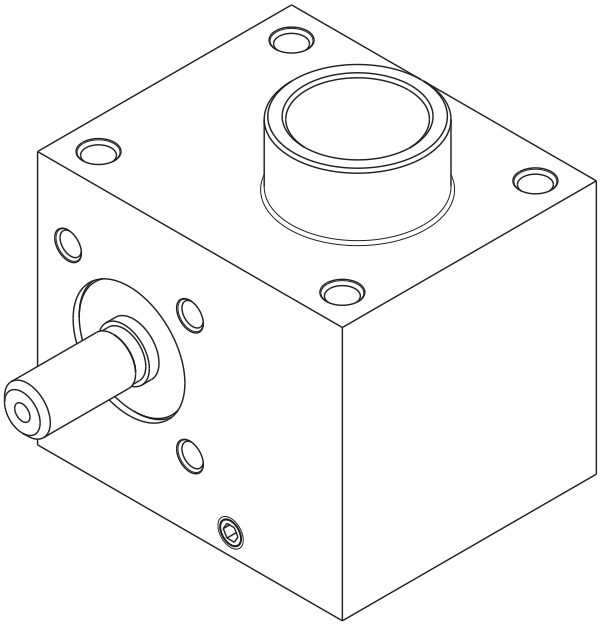

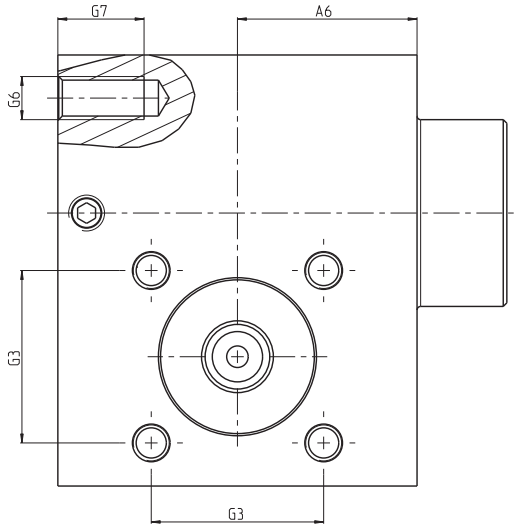

Spindelhubgetriebe GG 5 kN
Bauart R – Rotierende Spindel
Bestellnummern: 251-XXX-XXXX

A1	A2	A3	A4	A5	A6	A7	∅A8	∅A9	A10	G1	G2	G3	G4	G5	G6	G7	G8	G9	G10	W1	W2	W3	∅W4	W5	W6	W7
80	31	25	72	62	31	12	30	32H7	1	52	60	32	10	10	M8	13	M5	6	M8x1	120	77	21,5	10j6	3P9	18	1,8

Material Gehäuse: Aluminium G-AlZn10Si8